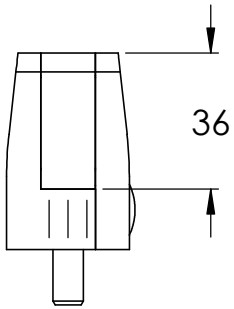

Sicherungsstift und
Sicherungsboden
optional erhältlich

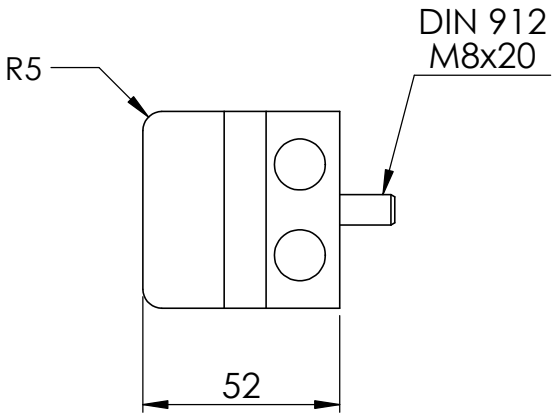

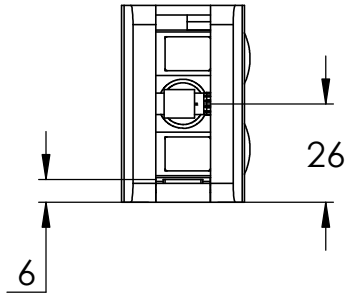

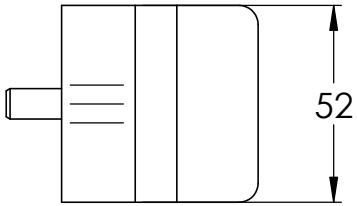

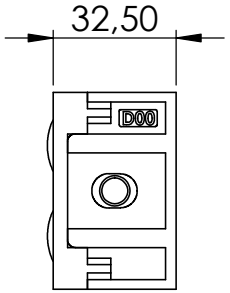

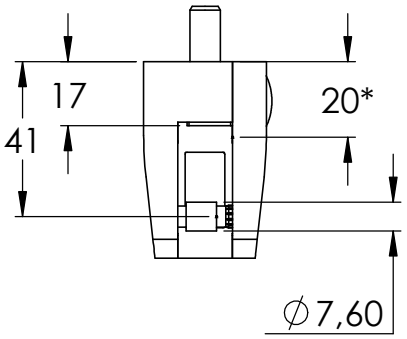

*lichter Abstand zwischen
Glas und Pfosten

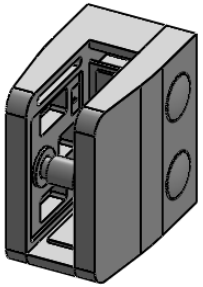

Name	Signatur	Datum	Artikelnummer	Oberfläche: Geschliffen Korn 240	
Ch. Höfig	CH	09.04.2020	1400-V2A		
Werkstoff: 1.4301 (X5CrNi18-10)			Hersteller Feldmann EDELSTAHL · ALUMINIUM · SCHMIEDEEISEN		Blattformat A4
Gewicht 0.369 kg			Massstab: 1:2	Version: 1	Blatt 1 von 8

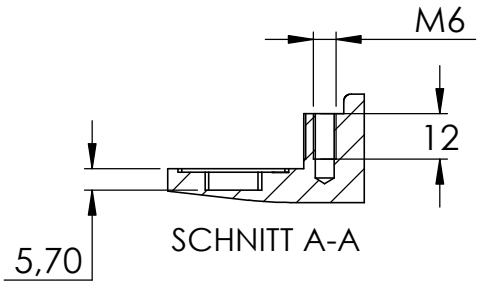

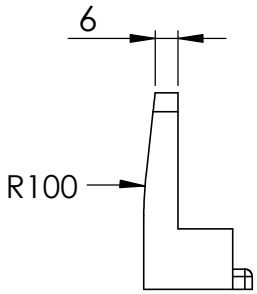

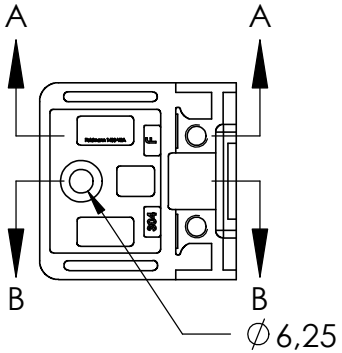

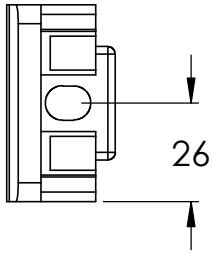

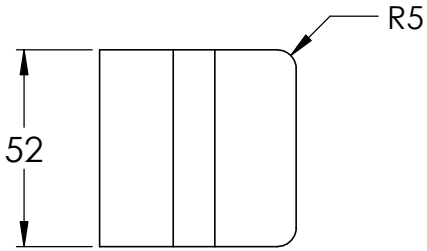

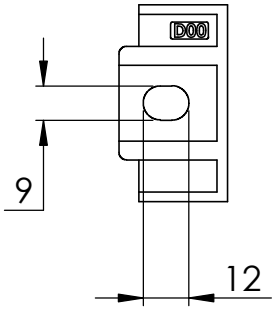

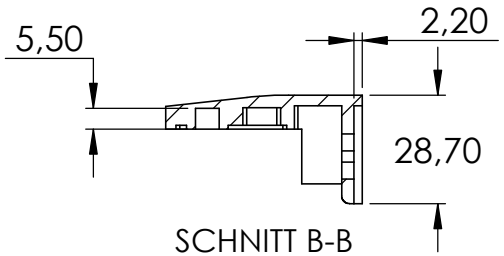

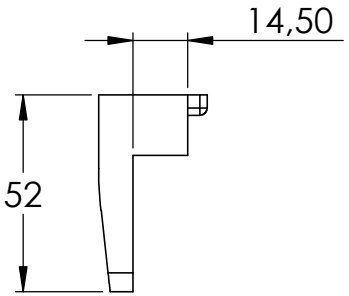

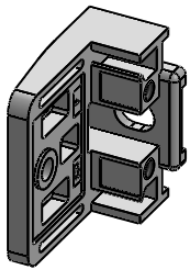

Name	Signatur	Datum	Artikelnummer	Oberfläche: Geschliffen Korn 240
Ch. Höfig	CH	09.04.2020	1400-V2A Teil1	
Werkstoff: 1.4301 (X5CrNi18-10)			Hersteller Feldmann EDELSTAHL · ALUMINIUM · SCHMIEDEEISEN	Blattformat A4
Gewicht 0.182 kg			Massstab: 1:2 Version: 1	Blatt 2 von 8

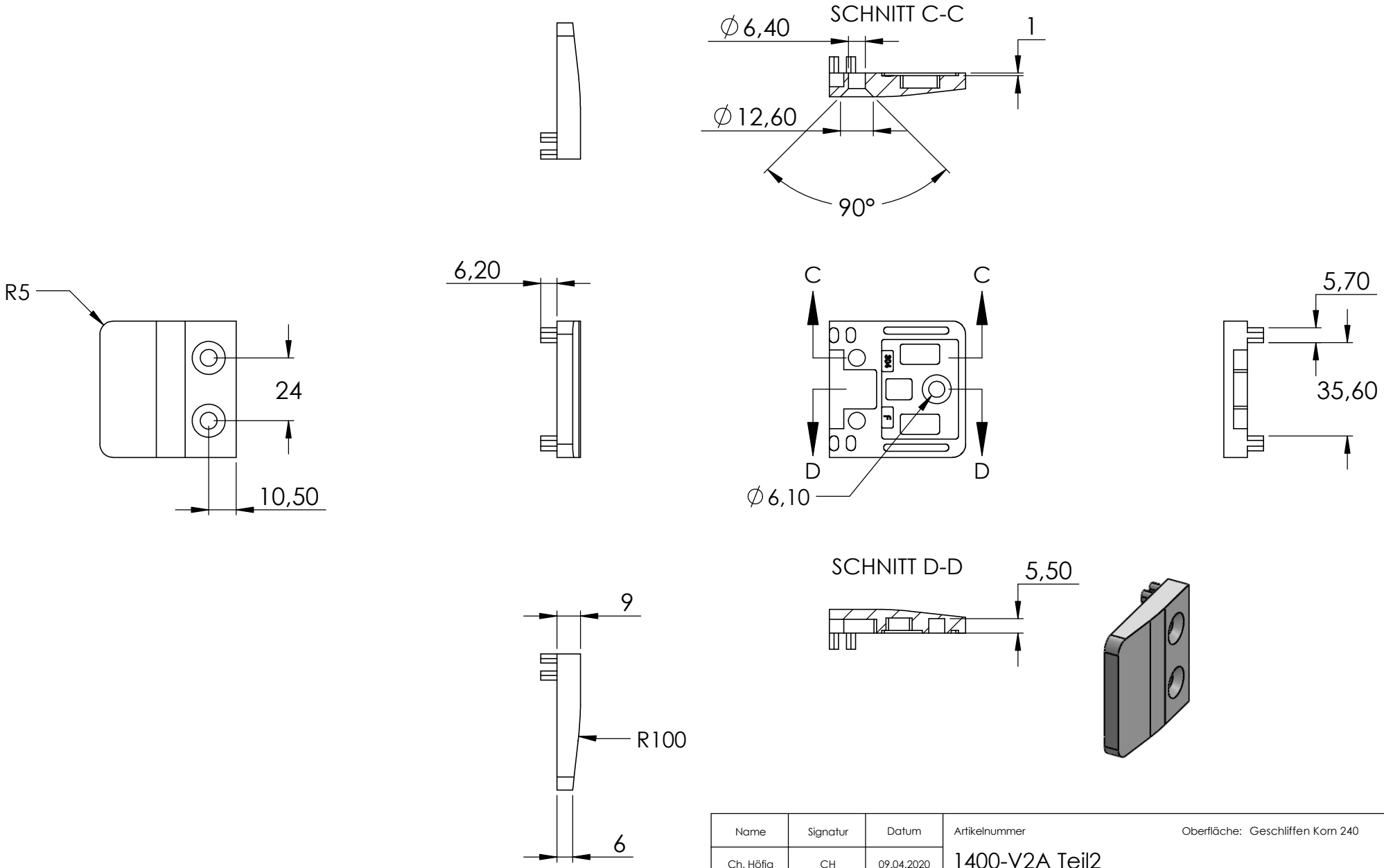

Name	Signatur	Datum	Artikelnummer	Oberfläche: Geschliffen Korn 240
Ch. Höfig	CH	09.04.2020	1400-V2A Teil2	
Werkstoff: 1.4301 (X5CrNi18-10)			Hersteller Feldmann EDELSTAHL · ALUMINIUM · SCHMIEDEEISEN	Blattformat A4
Gewicht 0.132 kg			Massstab: 1:2 Version: 1	Blatt 3 von 8

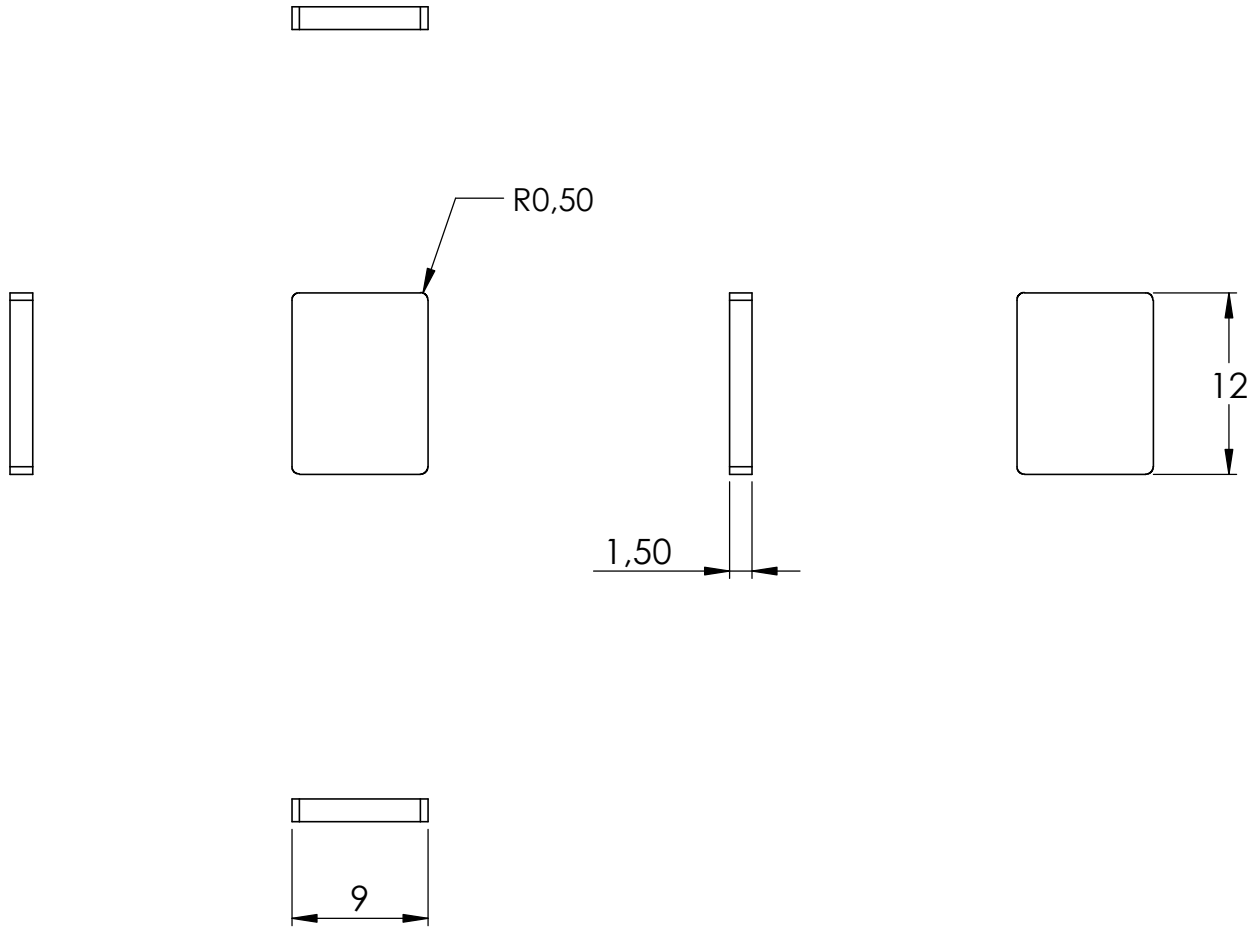

Name	Signatur	Datum	Artikelnummer	Oberfläche: Roh	
Ch. Höfig	CH	09.04.2020	14xx-XXXX Teil3		
Werkstoff: EPDM			Hersteller Feldmann EDELSTAHL · ALUMINIUM · SCHMIEDEEISEN		Blattformat A4
Gewicht 0.000 kg			Massstab: 2:1	Version: 1	Blatt 4 von 8

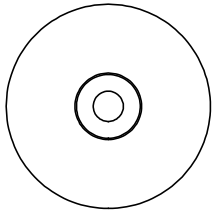

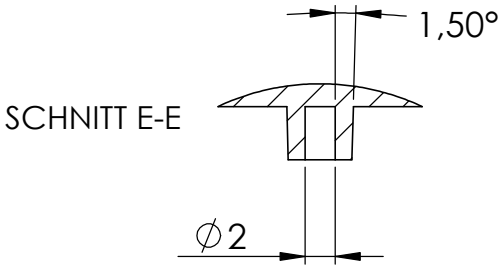

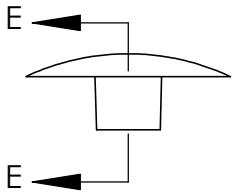

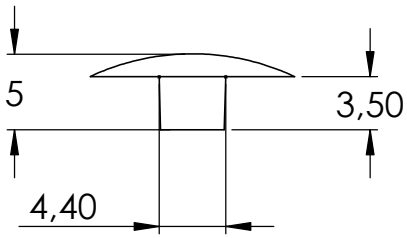

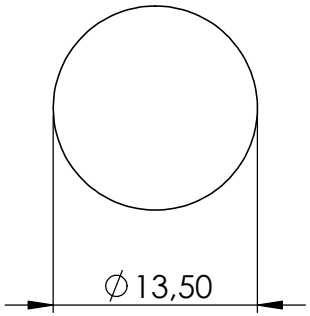

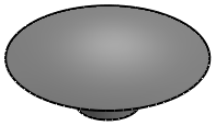

Name	Signatur	Datum	Artikelnummer	Oberfläche: Roh	
Ch. Höfig	CH	09.04.2020	GK-P-G		
Werkstoff: Polyethylen			Hersteller Feldmann EDELSTAHL · ALUMINIUM · SCHMIEDEEISEN		Blattformat A4
Gewicht 0.000 kg			Massstab: 2:1	Version: 1	Blatt 5 von 8

Sicherungsstift optional erhältlich

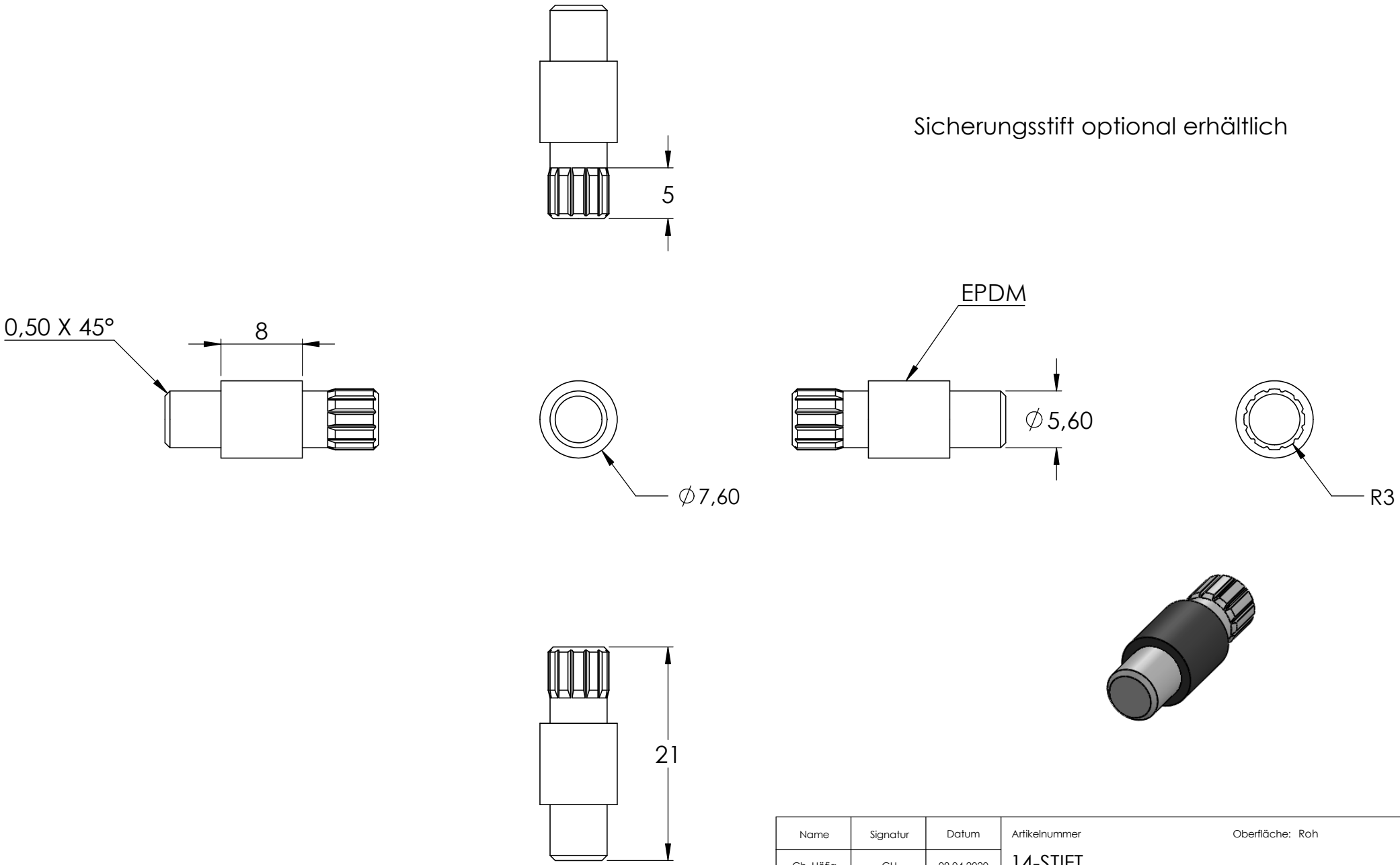

Name	Signatur	Datum	Artikelnummer	Oberfläche: Roh	
Ch. Höfig	CH	09.04.2020	14-STIFT		
Werkstoff: 1.4401/04 (X5CrNiMo17-12-2)			Hersteller Feldmann EDELSTAHL · ALUMINIUM · SCHMIEDEEISEN		Blattformat A4
Gewicht 0.004 kg			Massstab: 2:1	Version: 1	Blatt 6 von 8

Sicherungsboden optional erhältlich

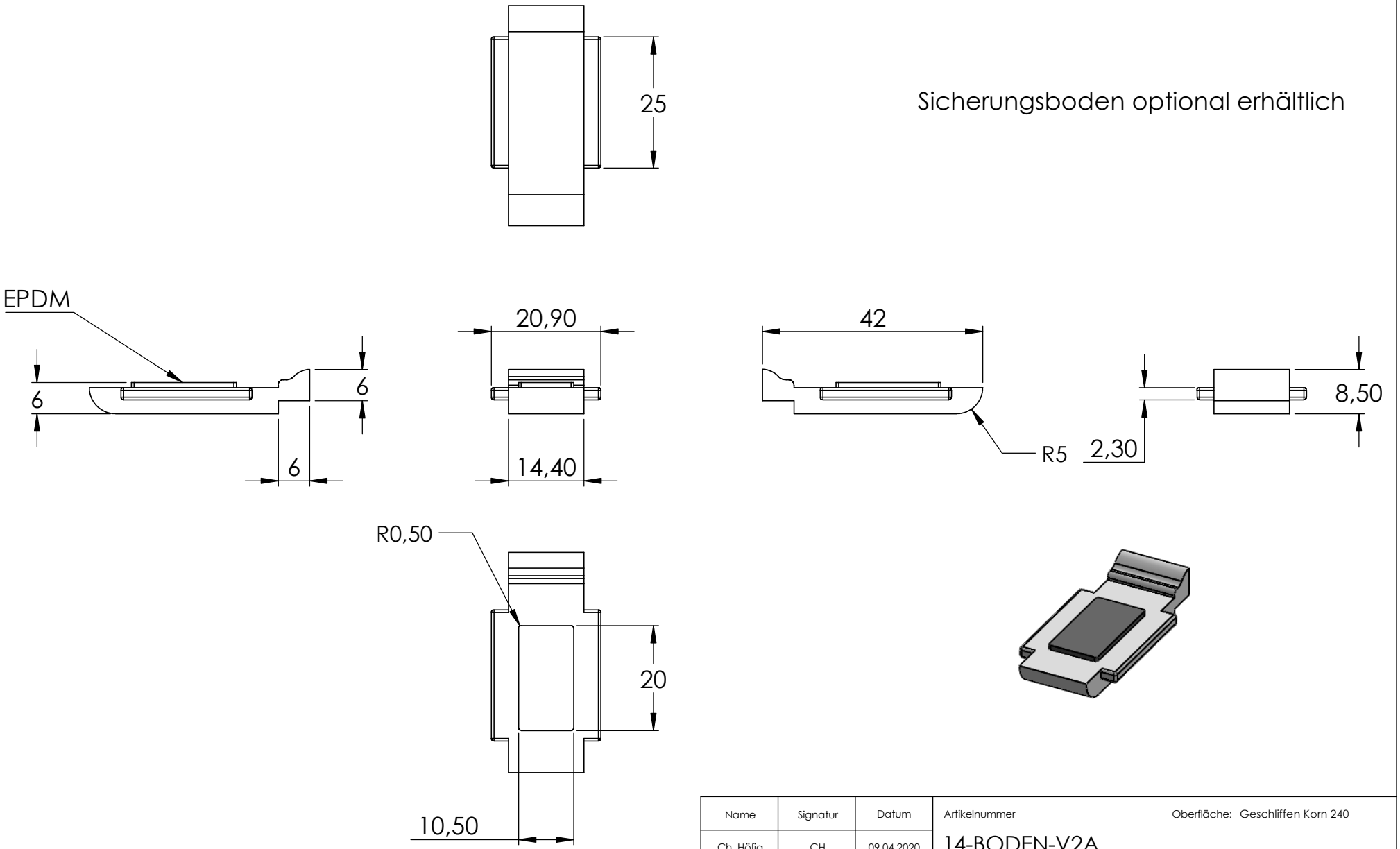

Name	Signatur	Datum	Artikelnummer	Oberfläche: Geschliffen Korn 240
Ch. Höfig	CH	09.04.2020	14-BODEN-V2A	
Werkstoff: 1.4301 (X5CrNi18-10)			Hersteller Feldmann EDELSTAHL · ALUMINIUM · SCHMIEDEEISEN	Blattformat A4
Gewicht 0.026 kg			Massstab: 1:1 Version: 1	Blatt 7 von 8

POS-NR.	BENENNUNG	MENGE
1	1400-V2A Teil1	1
2	1400-V2A Teil2	1
3	14xx-XXXX Teil3	2
4	GK-P-G	2
5	DIN7991 M6x16	2
6	DIN 912 M8x20	1
7	14-STIFT	1
	14-STIFT Teil1	1
	14-STIFT Teil2	1
8	14-BODEN-V2A	1
	14-BODEN-V2A Teil1	1
	14-BODEN-XXX Teil2	1

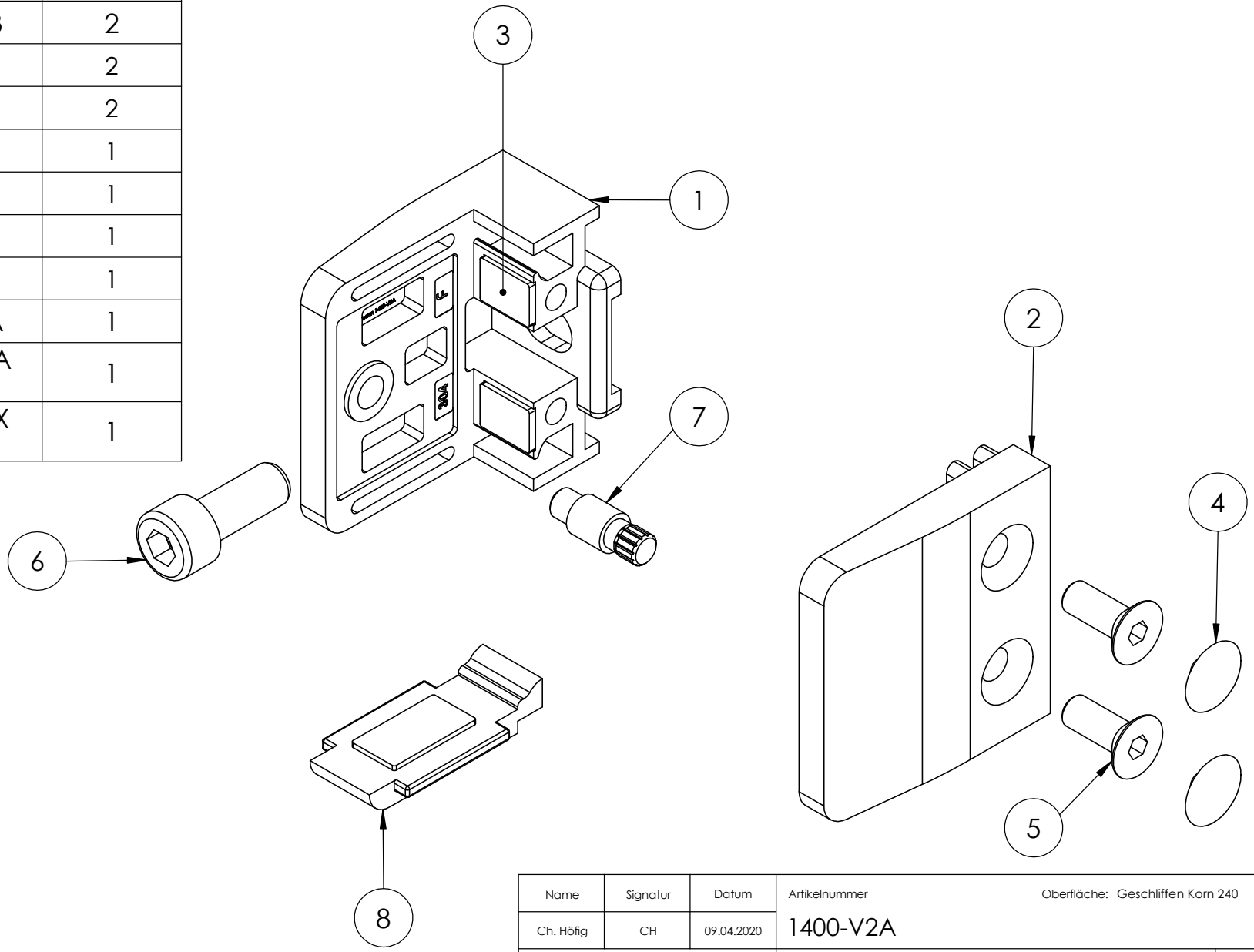

Name	Signatur	Datum	Artikelnummer	Oberfläche: Geschliffen Korn 240
Ch. Höfig	CH	09.04.2020	1400-V2A	
Werkstoff: 1.4301 (X5CrNi18-10)			Hersteller Feldmann EDELSTAHL · ALUMINIUM · SCHMIEDEEISEN	Blattformat A4
Gewicht 0.369 kg			Massstab: 1:1 Version: 1	Blatt 8 von 8